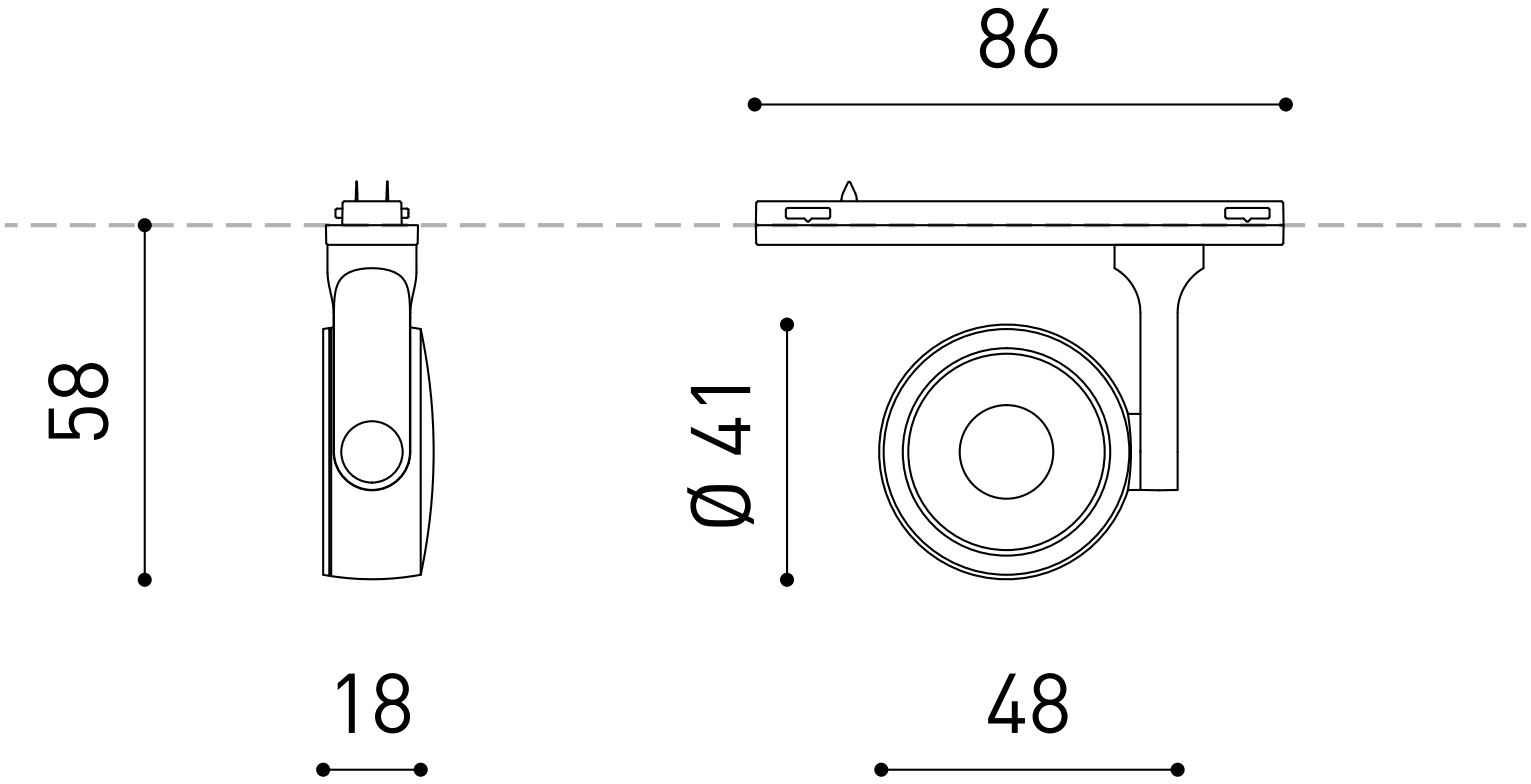
86
58
Ø 41
18
48